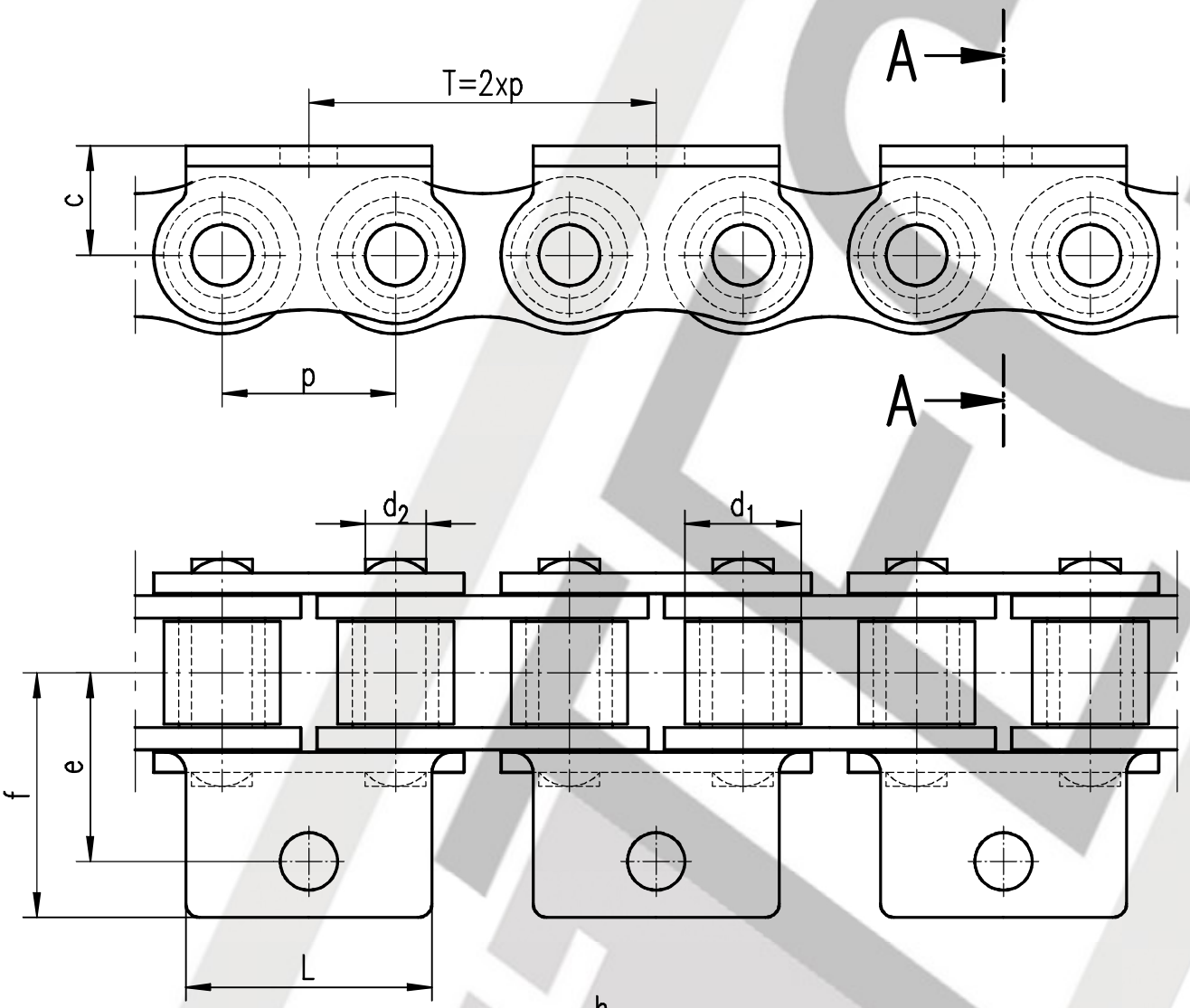

Schnitt A-A

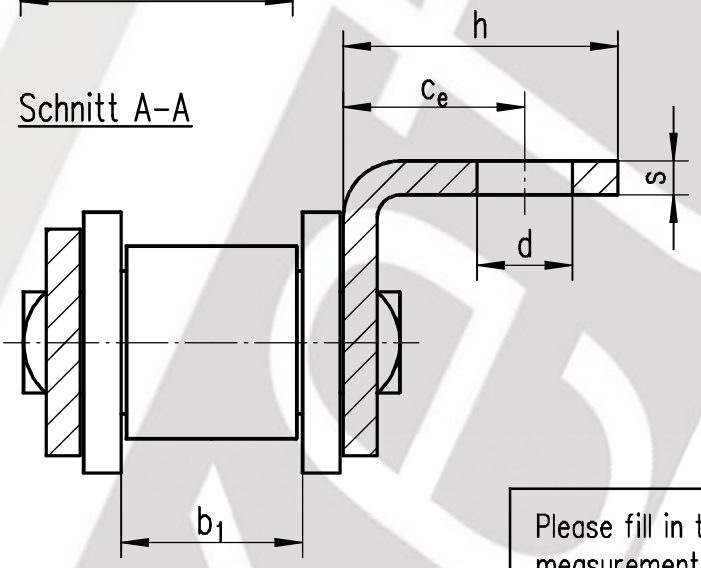

p =		mm
b_1 =		mm
d_1 =		mm
d_2 =		mm
e =		mm
f =		mm
c =		mm
c_e =		mm
h =		mm
L =		mm
d =		mm
s =		mm

Please fill in the needed measurements in opposite table: →

ketTEC				Allgemeintoleranzen DIN ISO 2768 T1 m DIN ISO 2768 T2 K		Maßstab 1:1 (Gewicht)
						Datei: RKE WS 1L ES 2p.dcd
					Datum	Name
				Bearb.	26.05.07	Heinrichs
				Gepr.	26.05.07	Heinrichs
				Norm		
						Simplex roller chain with bent attachments on one side
						Drawing-#: _____-__/_____ Blatt / Blätter
Zust.	Änderung	Datum	Name	Urspr.		Ers. für: Ers. durch: